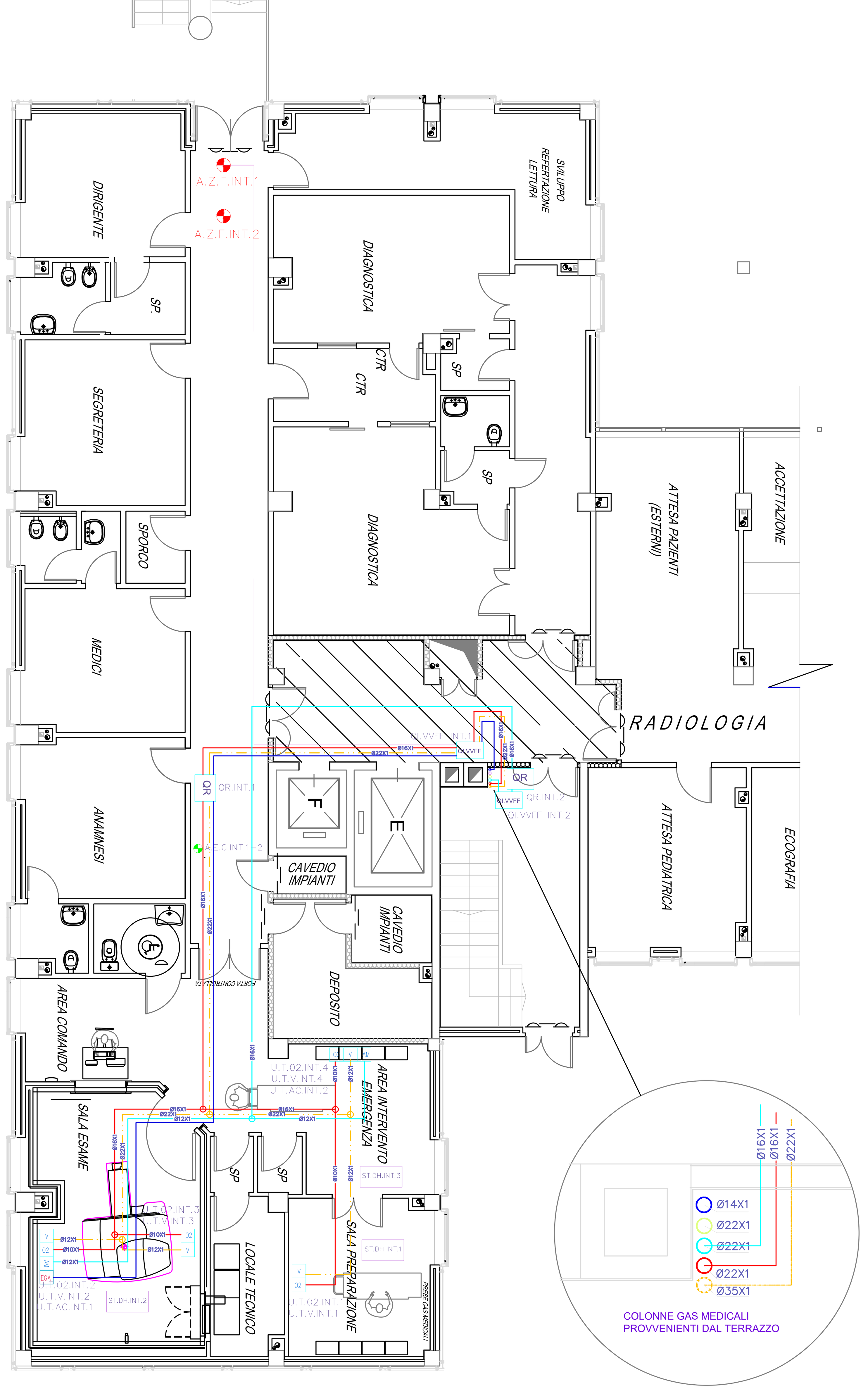

LEGENDA

Q.D.	QUADRO DECOMPRESSIONE 1° STADIO GAS MEDICINALI
Q.D.R.	QUADRO DECOMPRESSIONE 1° STADIO (3a FONTE) GAS MEDICINALI
QEM	QUADRO DI EMERGENZA E MANUTENZIONE GAS MEDICALI
QBA	QUADRO DI ESCLUSIONE AREA GAS MEDICINALI PER REPARTO CRITICO
QRC	QUADRO RIDUZIONE GAS MEDICINALI 2° STADIO PER REPARTO CRITICO
QI	QUADRO BLOCCO AREA GAS MEDICINALI
QR	QUADRO RIDUZIONE GAS MEDICINALI 2° STADIO
QIVVFF	QUADRO ESCLUSIONE REPARTO CON SEGNALAZIONE DI STATO (VV.FF)
	VALVOLA DI INTERCETTAZIONE 2 VIE
	RIDUTTORE DI PRESSIONE SECONDO STADIO

TUBAZIONE UNI EN 13348 O2
TUBAZIONE UNI EN 13348 N2O
TUBAZIONE UNI EN 13348 AC
TUBAZIONE UNI EN 13348 AC8
TUBAZIONE UNI EN 13348 VUOTO
TUBAZIONE UNI EN 13348 CO2
collegamenti elettrici allarmi A.E.C–A.Z.F

ALLARME ZONA FILTRO A.Z.F
ALLARME EMERGENZA CLINICA A.E.C
ALLARME DI CENTRALE A.C.
ALLARME RIPORTO CENTRALE A.R.C.
ALLARME STATO VALVOLE. A.S.T
U.S. USCITA SICUREZZA

colonne gas medicinali

colonne gas prot.azoto Ø 12/14
colonne gas medicinali aria tecnica Ø 20/22
colonne gas medicinali aria med Ø 20/22
colonne gas medicinali ossigeno Ø 20/22
colonne gas medicinali vuoto Ø 33/35

(PASSAGGIO TUBAZIONI)CAVEDIO REI 120

ATTRAVERSAMENTO TECNICO SU PARETE
DI TUBI METALLICI, RESISTENZA AL FUOCO R.E.I. 120'

Sistema per attraversamenti tecnici su parete (1) o soletta di tubi metallici (2) resistenza al fuoco R.E.I. 120', certificato dal M.I., costituito da:
– cordone in fibra minerale (3) rivestite con maglia in materiale refrattario dimensioni circa 30x10 mm con densita' 80 kg/mc;
– sigillatura (4) da entrambi i lati attorno al tubo metallico a forma di corona circolare di sezione almeno pari a 20 x 20 mm con sigillante antifuoco CP 601S Hilti, o altro sistema equivalente, a base siliconica neutra, classificato come materiale di classe B1 e certificato dal M.I. almeno REI 120

La modalita' di posa, le quantita' di materiale, dovranno essere conformi alle varie certificazioni del sistema effettivamente utilizzato

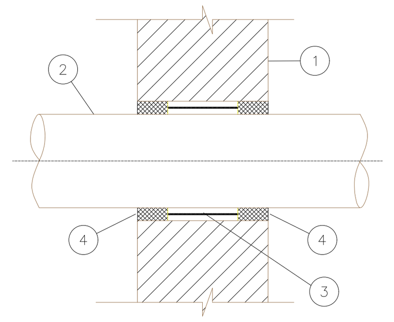

NOTA – TUTTE LE TUBAZIONI SARANNO RELIZZATE IN RAME CRUDO, PERFETTAMENTE LISCIATO E DISOLEATO POSATO IN CANALA DEL PIANO IN APPOSITE GUIDE DI SOSTEGNO PER LA PARTE DI DISTRIBUZIONE PRINCIPALE (ORIZZONTALE); PER LE CALATE ALLE SINGOLE PRESE, SE SOTTOTRACCIA IN PARETE DI MURATURA, LE TUBAZIONI DOVRANNO ESSERE POSATE RACCHIUSE IN GUAINA FLESSIBILE (TIPO GUAINA PER IMPIANTI ELETTRICI)O PROTETTE CON APPOSITA CARTA. OGNI TUBAZIONE DOVRA' ESSERE DOTATA DI ETICHETTA PER CONTRADDISTIGUERE IL TIPO DI GAS TRASPORTATO. PRIMA DELLA MESSA IN FUNZIONE LE RETI DEI DIVERSI GAS DOVRANNO ESSERE COLLAUDATE CON GAS INERTE (INCLUSO NEL PREZZO DELLE TUBAZIONI).
– LE PRESE DEI GAS ANDRANNO INSTALLATE SECONDO LE NORME UNI 9507 CIOE' AD UN' ALTEZZA DI 1.45 mt DA PAVIMENTO E NEL SEGUENTE ORDINE DA SINISTRA ADESTRA: OSSIGENO PROTOSSIDO AZOTO,ARIA MEDICINALE ARIA TECNICA , VUOTO
– LE SALDATURE DELLE TUBAZIONI DEVONO ESSERE DEL TIPO "FORTE" OVVERO SALDATE CON CASTOLIN IN ASSENZA DI CADMIO ED IN PRESENZA DI GAS INERTE ADATTE A RESISTERE FINO A 450°C. SECONDO NORMA EN 737/3.

PARTICOLARE PRESA IN CASSETTA SINGOLA COMPONIBILE CON VARI GAS

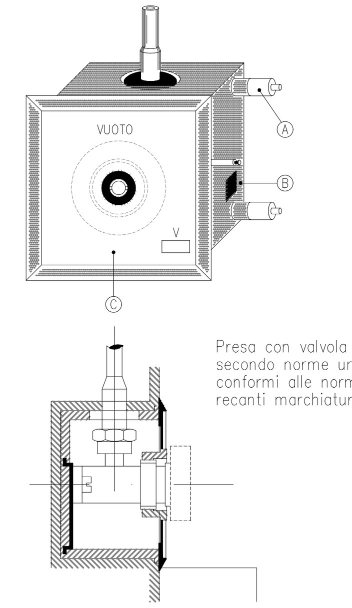

(A) Innesti per applicare in parallelo le cassette con prese per altri gas.
(B) Cassetta in plastica antiurto con supporto metallico per fissaggio presa di utilizzo e vite di messa a terra.
(C) Pannello di copertura in alluminio anodizzato indicante:
–il nome del gas
–il simbolo chimico
–il colore distintivo del gas

Presa con valvola di sicurezza secondo norme uni 9507 conformi alle norme EN 737/1 e 737/3 recanti marchiatura CE

5 cm

PRESE RAPIDE UNI 9507

O2	PRESA RAPIDA OSSIGENO	CALATA FINALE ø 8–10
V	PRESA RAPIDA VUOTO	CALATA FINALE ø10–12
AM	PRESA RAPIDA ARIA MEDICALE	CALATA FINALE ø 8–10
AC8	PRESA RAPIDA ARIA TECNICA	CALATA FINALE ø08–10
N2O	PRESA RAPIDA PROTOSSIDO DI AZOTO	CALATA FINALE ø 8–10
EGA	PRESA PER EVACUAZIONE GAS ANESTETICI	CALATA FINALE ø14–16

CENTRALINE ALLARMI

CENTRALINA ALLARME: A.E.C. allarme emergenza clinica
(A/B O2, A/B AC, A/B AM, A/B P, VUOTO INSUFF., FLUSSO OSSIGENO ELEVATO, FLUSSO PROTOSSIDO ELEVATO)
CENTRALINA ALLARME: A.Z.F. allarme zona filtro
(A/B O2, A/B AC, VUOTO INSUFFICIENTE, FLUSSO OSSIGENO ELEVATO)
ACCENSIONE IMPIANTO EVACUAZIONE GAS ANESTETICI: A.EGA.

SIMBOLOGIA

FSHP	FLUSSOSTATO PROTOSSIDO IN BY-PASS (ISPEZIONABILE)
FSHO	FLUSSOSTATO OSSIGENO IN BY-PASS (ISPEZIONABILE)
PA	PRESA DI ALIMENTAZIONE D'EMERGENZA TIPO UNI 9507
P	PRESA DI ALIMENTAZIONE, DI EMERGENZA E MANUTENZIONE, SPECIFICA
||	GRUPPO DI TAGLIO
VRE	VALVOLA DI REGOLAZIONE EVACUAZIONE GAS ANESTETICI (ISPEZIONABILE)
VIE	VALVOLA DI INTERCETTAZIONE EVACUAZIONE GAS ANESTETICI (ISPEZIONABILE)
VI	VALVOLA DI INTERCETTAZIONE GAS MEDICINALI (ISPEZIONABILE)

QUADRO VALVOLE
CON SEGNALAZIONE DI STATO
UN GAS + VUOTO

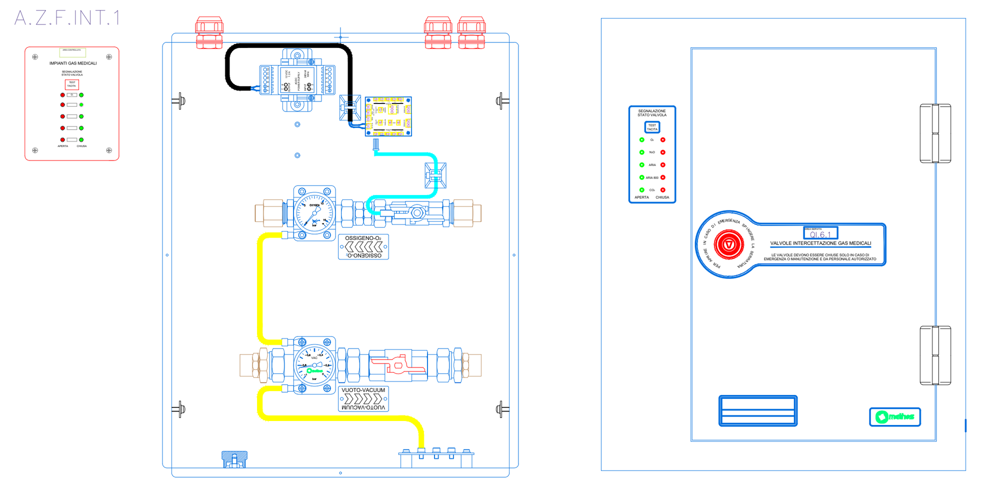

QI.INT.1

PARTICOLARE PRESA AGSS VENTURI

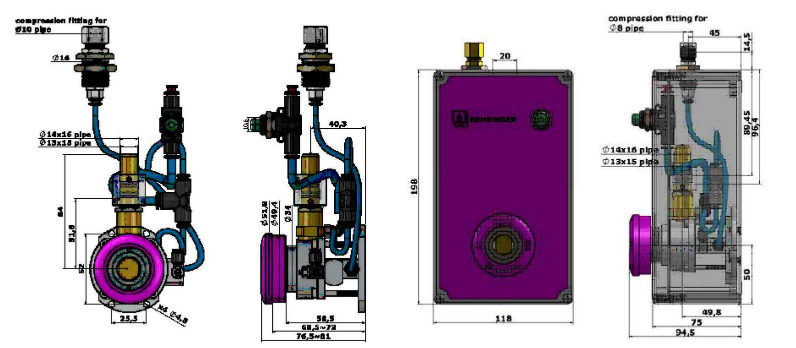

PNRR - Missione 6 salute, Component 2 – Investimento 1.1.
Ammodernamento del parco tecnologico e digitale ospedaliero, Sub-intervento 1.1.2 Grandi Apparecchiature.
CUP: B24E22000430006

REGIONE AUTÒNOMA DE SARDIGNA
REGIONE AUTONOMA DELLA SARDEGNA

ASL8 CAGLIARI
Azienda socio-sanitaria locale
Sede Legale
Ospedale Marino, Viale Lungomare Poetto n.12, Cagliari
Telefono: 0706097934
mail: direzione.generale@aslcagliari.it

ARES SARDEGNA
Azienda Regionale Salute
Via Piero della Francesca n.1
09047 Selargius (CA)
cod. fisc/ P.Iva 03990570925

STRUTTURA:
P.O. Microcitemico - Cagliari

INTERVENTO:
Lavori di adeguamento per installazione di:
RMN P.O. MICROCITEMICO Cagliari

ASL n.8 Cagliari
Struttura Complessa
Ufficio Tecnico e Patrimonio
sede operativa
Cittadella della Salute, via Romagna n. 16, PAD. H, Cagliari
mail: servizio.tecnico@pec.aslcagliari.it

TAVOLA
T.06

Distribuzione GAS MEDICALI

Luglio 2025 -Rev0

STEFANO CADELANO
18.07.2025 01:56:23 GMT+02:00
Il Progettista / direttore dei lavori Ing. Stefano Cadelano
ORDINE INGEGNERI PROVINCIA CAGLIARI N. 8456 Dott. Ing. STEFANO CADELANO

Il Responsabile del Procedimento per la Fase di Progettazione/Esecuzione Ing. Mario Osvaldo Areddu MARIO OSVALDO AREDDU 17.07.2025 13:31:08 GMT+02:00	Il Direttore SC Ufficio Tecnico e Patrimonio Ing. Fabio Francesco Farci	Il Responsabile Sicurezza RMN Dott.ssa Efisia Deiana
Il Direttore Dip. Radiologia Dott. Stefano Marcia	Il Commissario Straordinario Dott. Aldo Atzori	